Representación de la dimensión externa (para más detalles, véase la visualización)

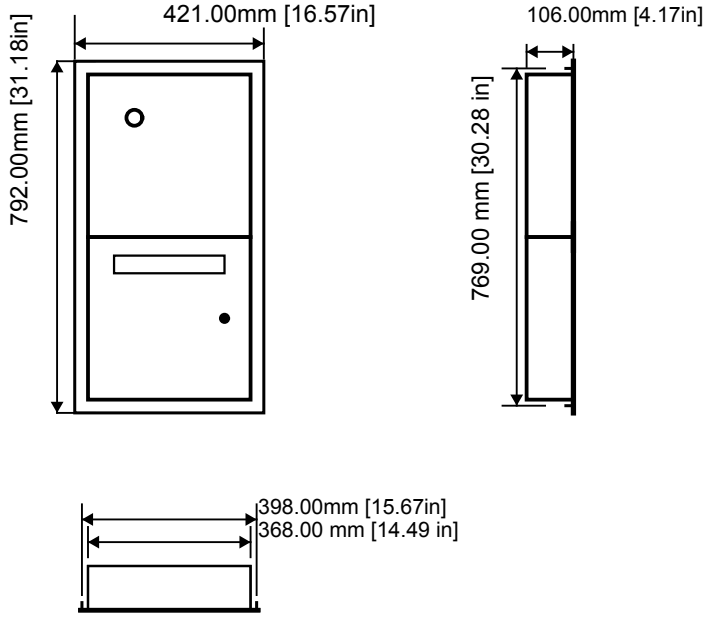

Dimensiones de instalación (A x A x P) = 398.00 mm [15.67in] x 769.00 mm [30.28in] x 106.00 mm [4.17in]
This configuration weighs around 17 KG.

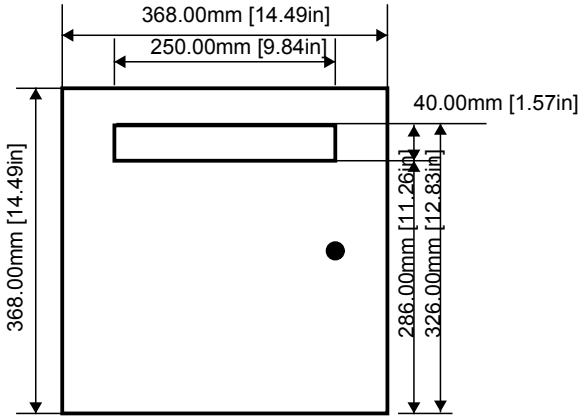

Datos técnicos:

1 x Configuración placa de identificación DBI-62751040
1 x buzón empotrado con tapas
Abertura para el buzón sin placa de identificación. Nivelada con la placa frontal.

RAL 7016, Gris antracitaManufacturing according to general manufacturing tolerances per DIN ISO 2768-cK, unless otherwise specified.
Gap between modules and frame segments: 1.5 mm (0.06 inches), gap between modules: 3 mm (0.12 inches).

Este sistema es una solución personalizada que cumple con los requisitos del cliente. Por lo tanto, no existe un derecho legal de retractación según el § 312 g Abs. 2 Nr. 1 BGB. Dado que el proceso de producción automatizado se inicia inmediatamente después
de recibir el pedido, no es posible retirarlo, devolverlo o cambiarlo después de haber finalisado el pedido.

Date: 2025-11-09
Time: 14:06:07 CET
Project ID: DBL-79529886

DoorBird
Technology meets Design.

Bird Home Automation GmbH
Uhlandstraße 165
D-10719 Berlin, Germany
Confidential