Darstellung der Außenabmessung (Details siehe Visualisierung)

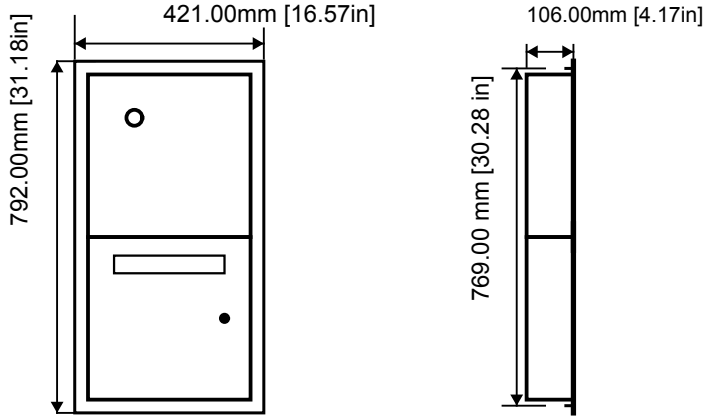

Lichtes Maß (B x H x T) = 398.00 mm [15.67in] x 769.00 mm [30.28in] x 106.00 mm [4.17in]
This configuration weighs around 17 KG.

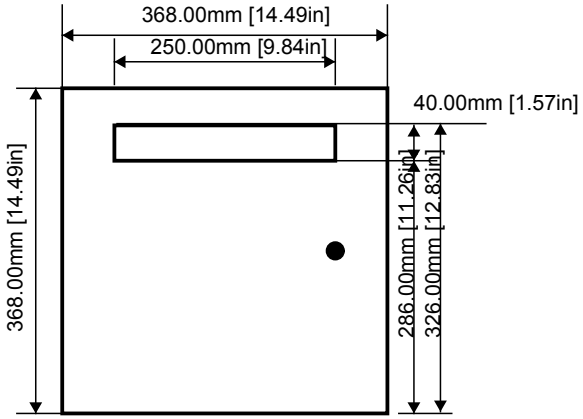

Technische Daten:

1 x Klingelschildkonfiguration DBI-62751040
1 x Unterputzbriefkasten mit Blenden
Briefeinwurfklappe mit Namensschild, Edelstahl V4A, individuelle Gravur, nicht beleuchtet. Flächenbündig.

Edelstahl V4A (salzwasser- und flugrostbeständig), gebürstetFertigung nach allgemeiner Fertigungstoleranz nach DIN ISO 2768-cK, wenn nicht anders angegeben.
Spaltmaß zwischen Modulen und Rahmensegmenten 1.5 mm (0.06 Zoll),
Spaltmaß zwischen Modulen 3 mm (0.12 Zoll).
Kein Lichtschalter wegen Präsenzmelder und Distanz zu Türe; ein Klingeltaster in Verbindung mit Bildschirm für 2 Wohneinheiten

Bei dieser Anlage handelt es sich um eine Individualanfertigung nach Kundenspezifikation. Das gesetzliche Widerrufsrecht besteht daher gem. § 312 g Abs. 2 Nr. 1 BGB nicht. Da unmittelbar nach dem Erhalt der Bestellung mit dem automatisierten Produktionsprozess begonnen wird, ist ein Widerruf oder eine Rückgabe bzw. Umtausch nach Aufgabe der Bestellung nicht möglich.

Date: 2025-12-16
Time: 20:18:28 CET
Project ID: DBL-79529886

DoorBird
Technology meets Design.

Bird Home Automation GmbH
Uhlandstraße 165
D-10719 Berlin, Germany
Confidential