Darstellung der Außenabmessung (Details siehe Visualisierung)

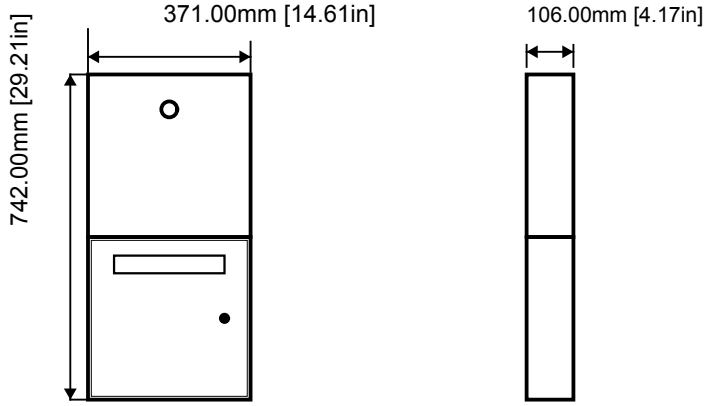

This configuration weighs around 17 KG.

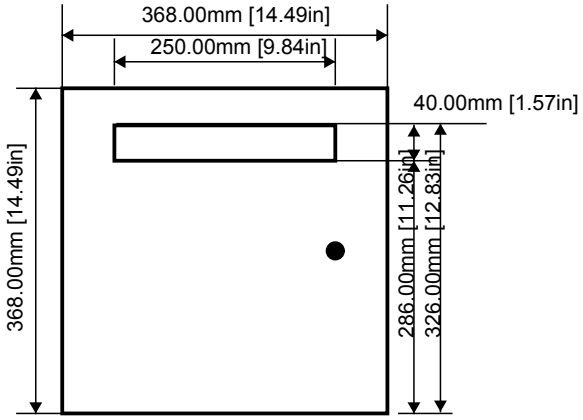

Technische Daten:

1 x Klingelschildkonfiguration DBI-40468117
1 x Aufputzbriefkasten mit Blenden
Briefeinwurfklappe mit Namensschild, weiß, zur Selbstbeschriftung, nicht beleuchtet. Flächenbündig.

Edelstahl V4A (salzwasser- und flugrostbeständig), gebürstet

Bei dieser Anlage handelt es sich um eine Individualanfertigung nach Kundenspezifikation. Das gesetzliche Widerrufsrecht besteht daher gem. § 312 g Abs. 2 Nr. 1 BGB nicht. Da unmittelbar nach dem Erhalt der Bestellung mit dem automatisierten Produktionsprozess begonnen wird, ist ein Widerruf oder eine Rückgabe bzw. Umtausch nach Aufgabe der Bestellung nicht möglich.

Date: 2025-12-12
Time: 09:20:36 CET
Project ID: DBL-67051696

DoorBird
Technology meets Design.

Bird Home Automation GmbH
Uhlandstraße 165
D-10719 Berlin, Germany
Confidential