Représentation de la dimension extérieure (voir détails sur la visualisation)

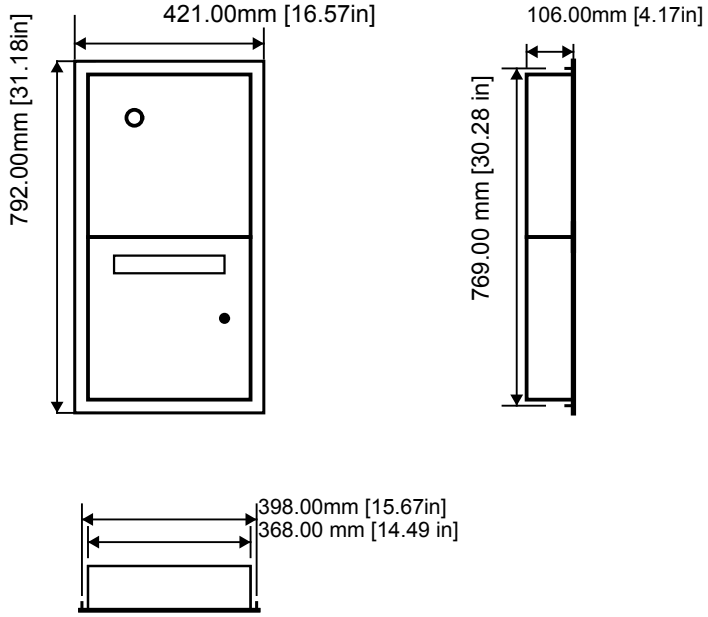

Dimensions d'installation (L x H x P) = 398.00 mm [15.67in] x 769.00 mm [30.28in] x 106.00 mm [4.17in]
This configuration weighs around 17 KG.

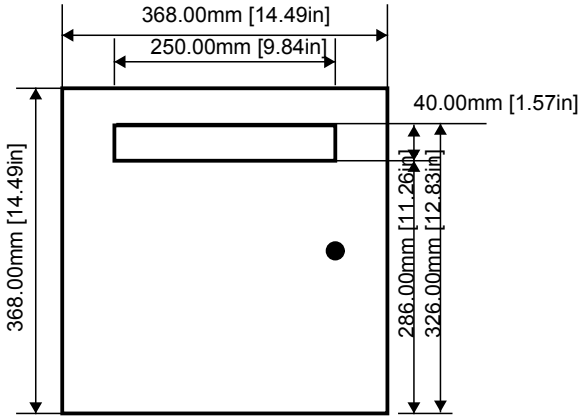

Données techniques :

1 x configuration de la plaque nominative DBI-62751040
1 x boîte aux lettres encastrée avec profilés
Volet de boîte aux lettres sans plaque nominative. Le volet affleure la face avant.

RAL 7016, Gris anthraciteManufacturing according to general manufacturing tolerances per DIN ISO 2768-cK, unless otherwise specified.
Gap between modules and frame segments: 1.5 mm (0.06 inches), gap between modules: 3 mm (0.12 inches).

Ce système est une solution personnalisée répondant aux exigences du client. Le droit de rétractation légal n'existe donc pas conformément au § 312 g Abs. 2 Nr. 1 BGB. Étant donné que le processus de production automatisé est lancé immédiatement après la réception de la commande, une rétractation, un retour ou un échange après la passation de la commande n'est pas possible.

Date: 2025-11-09
Time: 12:34:22 CET
Project ID: DBL-79529886

DoorBird
Technology meets Design.

Bird Home Automation GmbH
Uhlandstraße 165
D-10719 Berlin, Germany
Confidential